Electrolux PROFESSIONAL

Lavaggio Stoviglie Lavatazzine/bicchieri "S" doppia parete, 1 ciclo, 30 cesti/ora

ARTICOLO N° _____

MODELLO N° _____

NOME _____

SIS # _____

AIA # _____

402114 (EGWSI) Lavatazzine/bicchieri per bar, serie S, doppia parete, 1 ciclo, 30 cesti/ora

Descrizione

Articolo N° _____

Compatibile con cesti di dimensioni da 400x400mm. Un ciclo di lavaggio: 120 secondi. Temperatura di risciacquo e pressione garantiti dal boiler in pressione incorporato. Prestazioni di lavaggio assicurati dalla potente pompa di lavaggio e dai bracci di lavaggio/risciacquo rotanti superiori e inferiori. Porta a doppia parete controbilanciata. Struttura a doppia parete.
Pannello frontale, vasca di lavaggio, bracci di lavaggio e risciacquo in acciaio inox AISI 304. Dosatore brillantante.
In dotazione: 1 cesto per bicchieri.

Approvazione: _____

Caratteristiche e benefici

- Boiler a pressione dimensionato per garantire la temperatura minima di risciacquo di 82°C. Non è richiesta alcuna pressione della rete idrica esterna.
- Sistema di lavaggio a doppi bracci rotanti (superiore e inferiore). La pompa di lavaggio ad alta potenza e la vasca di grande capacità garantiscono un lavaggio professionale.
- Capacità massima di lavaggio 30 cesti/ora.
- 120 secondi per ciclo.
- Pannello di controllo semplice.
- Porta controbilanciata a doppia parete in acciaio inox con maniglia completamente priva di spigoli taglienti.
- Vasche stampate con angoli arrotondati senza punti di saldatura a garanzia della tenuta e durata nel tempo. Le vasche hanno il fondo inclinato verso lo scarico per evitare accumuli/residui di sporco e per un drenaggio veloce in pochi minuti.
- Fornita con cavo elettrico monofase e spina Schuko per un'installazione facile e veloce.
- Facilità di accesso ai principali componenti interni dal pannello frontale.

Costruzione

- Doppia parete in acciaio inox di alta qualità, a garanzia di lunga durata e riduzione della rumorosità.
- Alimentazione elettrica solo con mono fase 230V
- Macchine completamente chiuse sul retro da un pannello.
- Unità predisposta per pompa e dosatore brillantante.
- I componenti interni (bracci e filtri) sono facilmente estraibili.

Lavaggio Stoviglie Lavatazzine/bicchieri "S" doppia parete, 1 ciclo, 30 cesti/ora

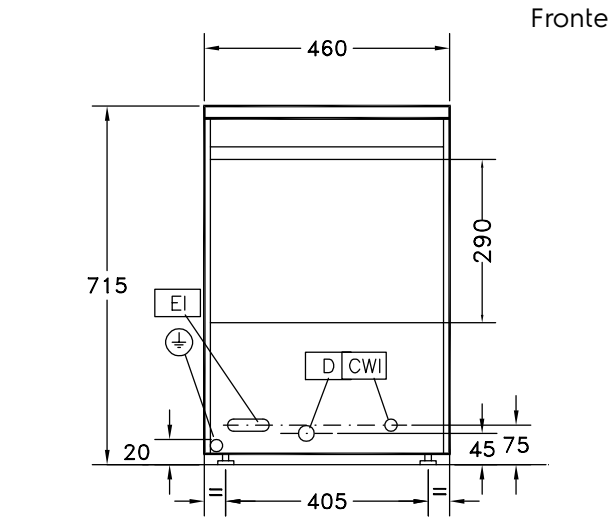

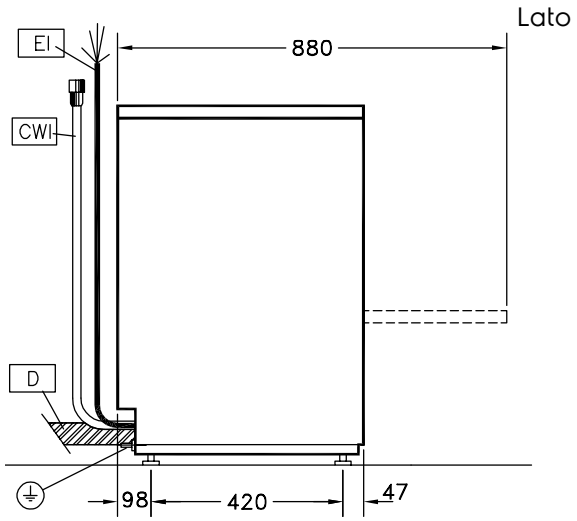

CWI1 = Attacco acqua fredda
D = Scarico acqua
EI = Connessione elettrica
EO = Presea elettrica
WI = Ingresso acqua
XR = Collegamento brillantante

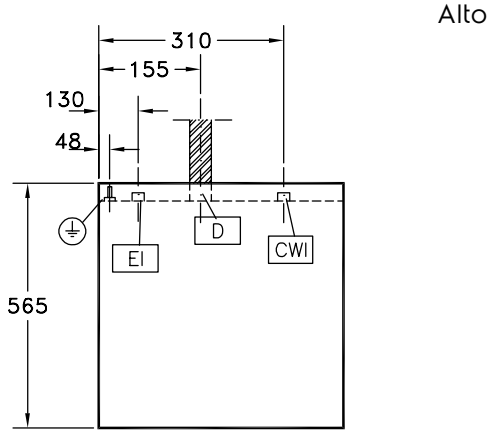

Elettrico

Tensione di alimentazione:	
402114 (EGWSI)	230 V/1 ph/50 Hz
Watt totali:	3.3 kW
Elementi riscaldanti boiler:	
Elementi riscaldanti vasca:	0.8 kW
Potenza pompa di lavaggio:	

Acqua

Pressione, bar min/max:	1.8-3 bar
Dimensioni tubo di scarico:	22mm
Capacità vasca (lt):	6
Capacità boiler (lt):	5
Dimensioni tubatura ingresso acqua:	G 3/4"
Consumo ciclo di risciacquo con acqua calda (lt):	2.3

Informazioni chiave

Temperatura ciclo di lavaggio:	55-65 °C
Temperatura ciclo di risciacquo con acqua calda:	80-90 °C
Cestelli/ora:	30
Numero cicli - sec.:	1 (120)
Dimensioni cella - larghezza	400 mm
Dimensioni cella - profondità	400 mm
Dimensioni cella - altezza	290 mm
Dimensioni esterne, larghezza:	460 mm
Dimensioni esterne, profondità:	565 mm
Dimensioni esterne, altezza:	715 mm
Peso netto:	37 kg
Peso imballo:	40 kg
Altezza imballo:	880 mm
Larghezza imballo:	650 mm
Profondità imballo:	530 mm
Volume imballo:	0.3 m³

[NOT TRANSLATED]

Temperatura acqua di alimentazione:**	10 °C
Livello di rumorosità:	67.5 dBA

L'azienda si riserva il diritto di apportare modifiche ai prodotti senza preavviso

Accessori inclusi

- 1 x Cesto quadro per bicchieri - 400x400x150 mm PNC 864470

Accessori opzionali

- Addolcitore acqua esterno manuale 12 litri PNC 860412 ❑
- Addolcitore acqua esterno automatico da 8 litri PNC 860413 ❑
- Addolcitore acqua esterno manuale 20 litri - per lavastoviglie a capottina PNC 860430 ❑
- Filtro vasca in acciaio inox per lavabicchieri PNC 864003 ❑
- Filtro per demineralizzazione parziale PNC 864017 ❑
- Kit per misurare la durezza totale e parziale dell' acqua PNC 864050 ❑
- Kit pompa di aumento pressione acqua di risciacquo (per macchine ad una vasca con boiler a pressione) PNC 864051 ❑
- Contenitore per posate giallo PNC 864242 ❑
- Filtro per demineralizzazione totale PNC 864367 ❑
- Kit riduzione pressione per lavatazzine/bicchieri PNC 864461 ❑
- Set 4 contenitori in plastica per posate PNC 865574 ❑
- Griglia di copertura cesti per oggetti piccoli o leggeri PNC 867016 ❑
- Cesto per bicchieri - 395x395x115 mm PNC 867033 ❑
- Cesto per 16/8 piatti diametro 190/240 mm PNC 867052 ❑
- Cesto per bicchieri - 395x395x100 mm PNC 867053 ❑
- Cesto per bicchieri - 395x395x200 mm PNC 867054 ❑
- Cesto per bicchieri con inserto piattini/posate PNC 867055 ❑
- Cesto per bicchieri con fondo inclinato PNC 867056 ❑
- Kit cesto tondo con telaio quadro PNC 867057 ❑
- Inserto per bicchieri "flute" PNC 867058 ❑
- Inserto per 14 piattini PNC 867060 ❑
- Inserto inclinato per tazze PNC 867061 ❑
- Inserto per 7 piatti per diametro 240 mm PNC 867062 ❑

L'azienda si riserva il diritto di apportare modifiche ai prodotti senza preavviso